418387V Oras Lautanen täydellinen, DN50

EAN: 6414150023194
LVI: 6421817
static.oras.com/418387V

Varaosat

- Varaosat

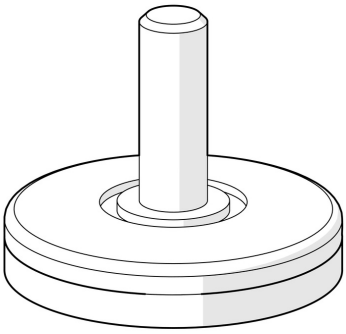

Tekniset tiedot

Tekniset ominaisuudet

DN koko (normimitta)	**DN50**

© 2025 Oras Ltd. - www.oras.com - 01.01.2025